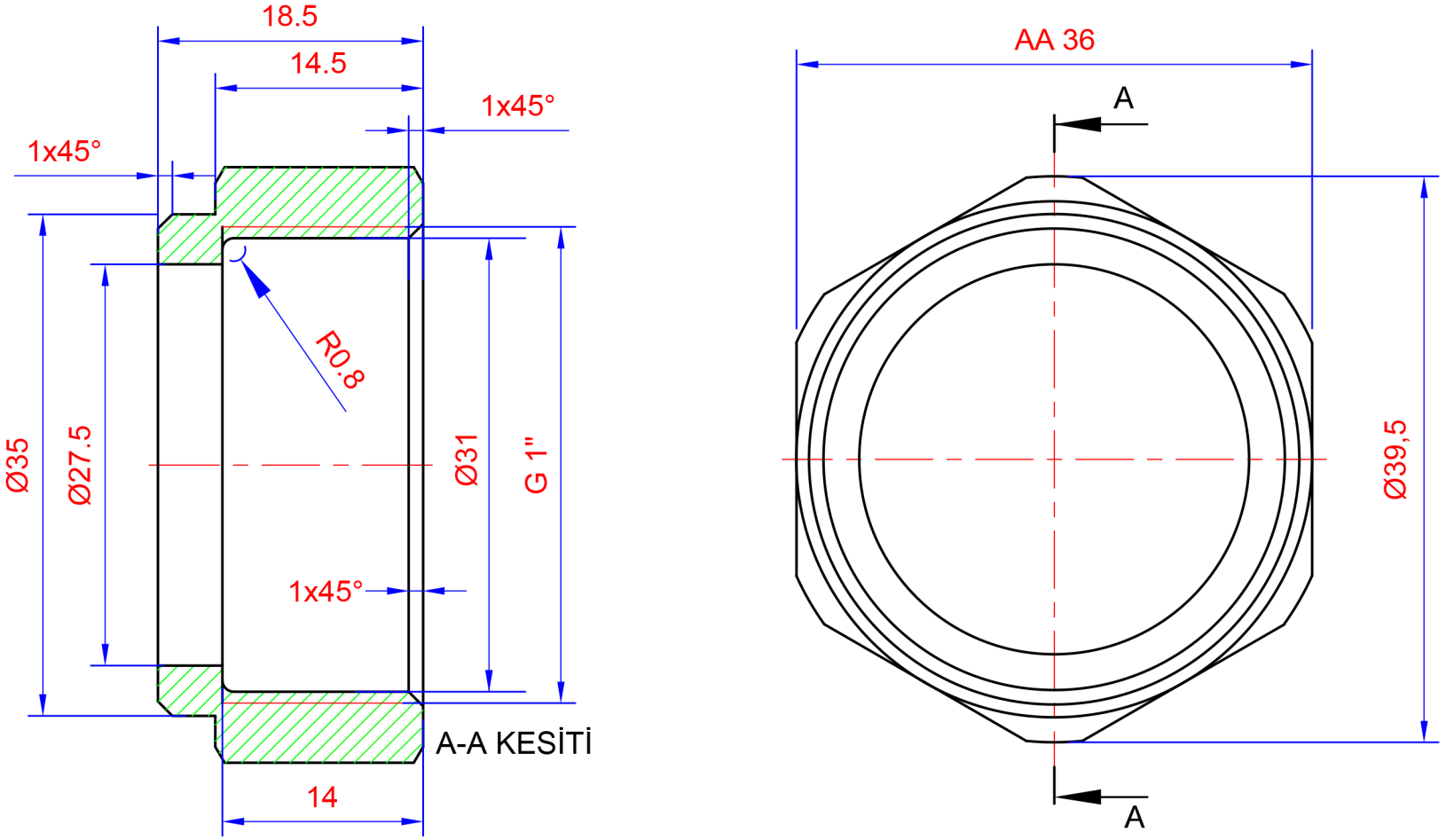
18.5
14.5
1x45°
1x45°
R0.8
Ø35
Ø27.5
Ø31
G 1"
1x45°
A-A KESİTİ
14
AA 36
A
A
Ø39,5